의료 살균 및 가정용 진드기 제거를 위한 **DC 12V 24V UV** 소독 램프 **222nm UV □□**

입력전압(V)	DC 24V
램프 광효율(lm/w)	125
보증기간(년)	일년
조명 솔루션 서비스	원거리 UVC 222nm 램프 공기 정화 시스템
수명(시간)	4000
근무 시간(시간)	1000
애플리케이션	집, 의료, 호텔, 사무실, 사람과 동물이 있는 모든 곳
전원공급장치	DC
스위치 모드	리모콘, 수동버튼

DC 12V
35W

222NM Lamp Structure

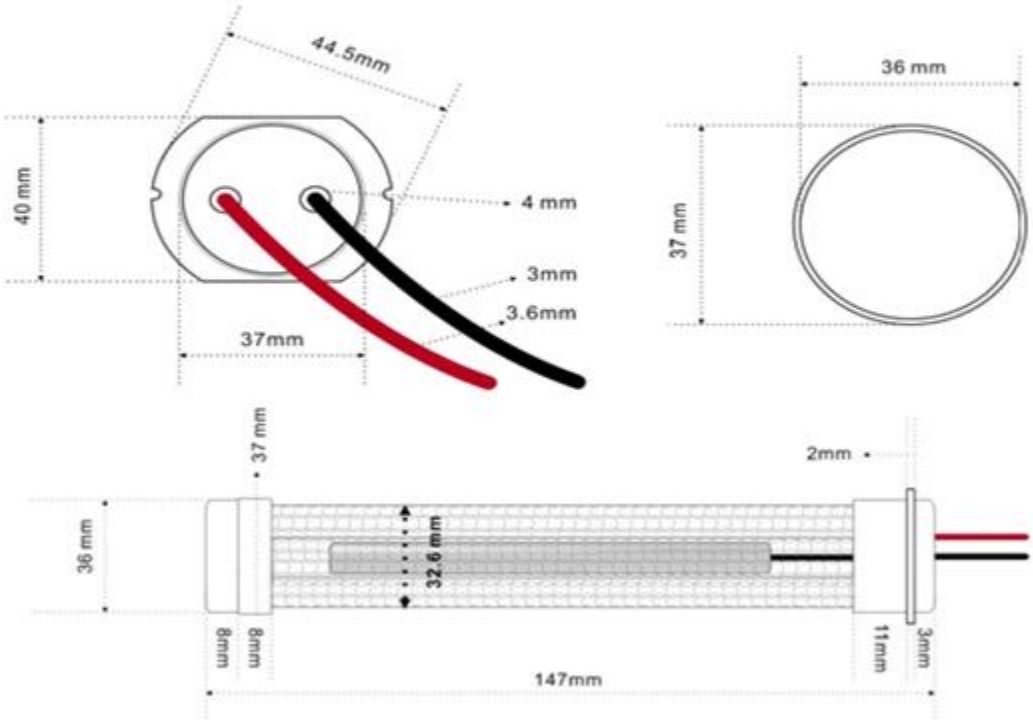

Lamp Module Structure

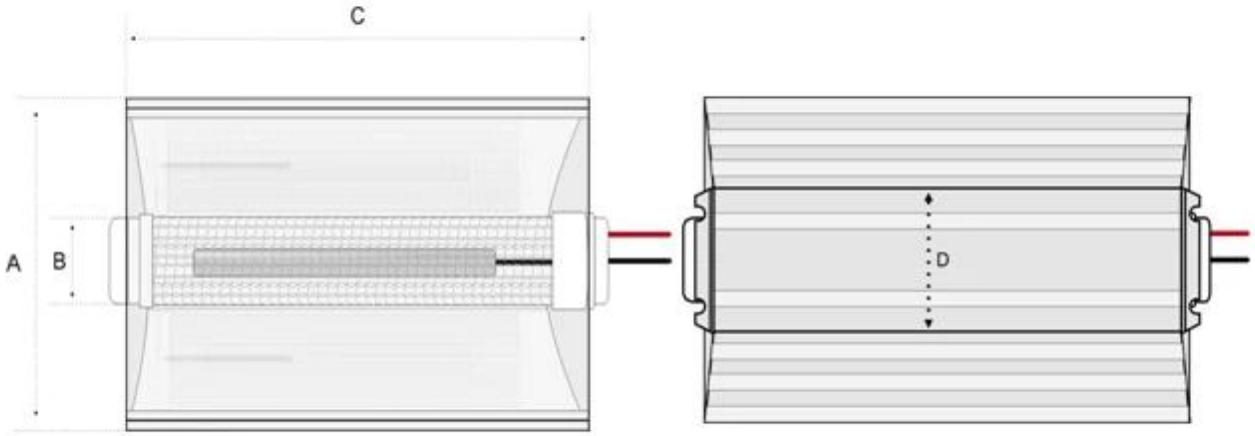

A: 84.5NM	C: 138.6MM
B: 36MM Diameter	D: 40MM

Wavlength Spectrum

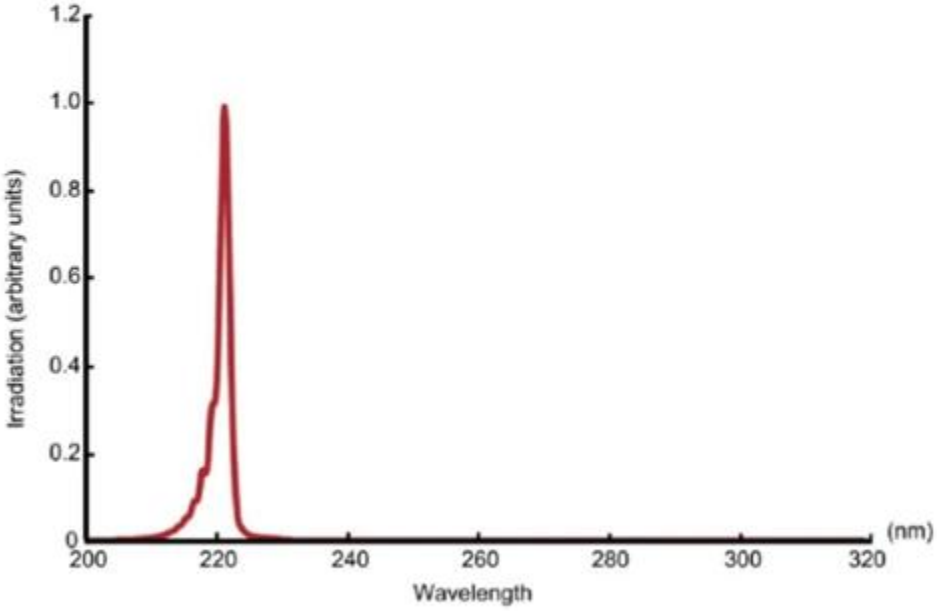

Lifetime State

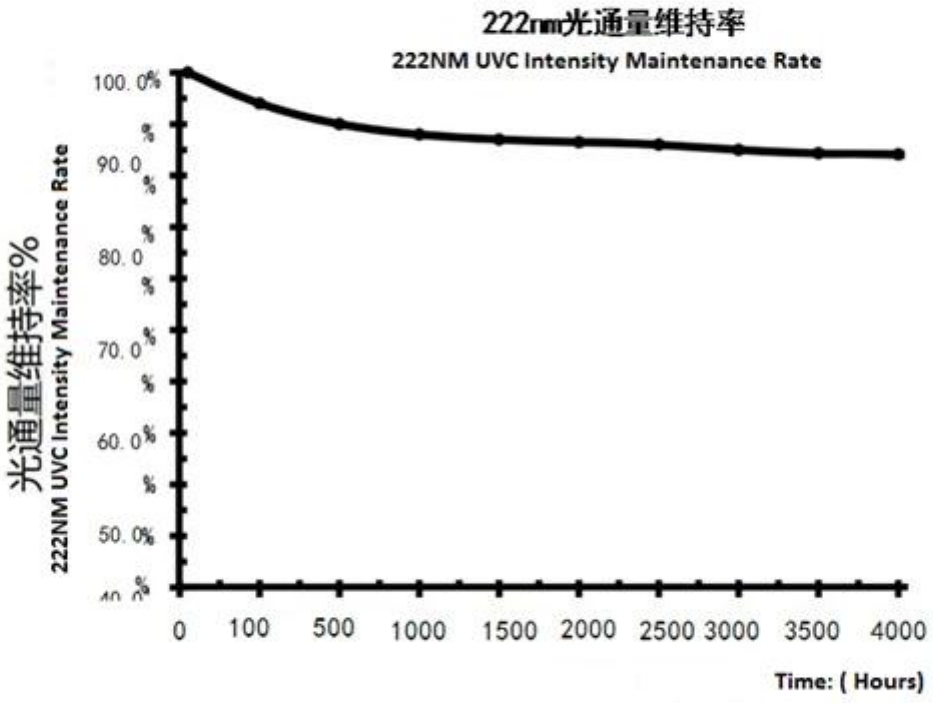

Application

Metre, Hospital, Library,Restaurant, Store, Super Market Hall. Hotel….

●Warning

- During lighting, the external network will generate high voltage. Please do not touch it with your hands.
- When installing or removing the lamp tube or cleaning the lamp box, be sure to turn off the main power supply. (avoid electric shock)six In the light box with appropriate specifications, be sure to use the specified power lamp. (avoid overheating of the lamp box, damage of the lamp tube, short service life, etc.)
- Do not use it around ignition substances such as organic solvents. (avoid fire and explosion)
- Do not let paper, cloth, etc. close to or cover the lamp tube or lamp box. (avoid fire)

Far UVC 222nm 공기 소독 시스템, 수처리 시스템, 도장 산업, 인쇄 산업 등에 널리 사용됩니다.